NEW

Ripartitore quadripolare 400A e terminali di potenza

TEKNOMEGA®

RIPARTITORI A MORSETTIERA

CARATTERISTICHE TECNICHE

Il ripartitore quadripolare 400A , RPQ1050 è composto da:

- Barre di fase, realizzate in rame stagnato con viti in acciaio, adatte per cavi in alluminio o rame
- Protezione isolante tra le fasi attraverso una struttura termoplastica robusta e cover protettiva trasparente
- **Struttura isolante realizzata in materiale autoestinguente: UL 94-V0**

Conforme alla norma EN 60947-7-1
Grado IP10 che garantisce la sicurezza nei contatti accidentali

VANTAGGI

Facilità di connessione: gli ingressi sono separati dalle uscite
Connessioni in ingresso per: COFLEX, COFLEX PLUS e cavi provvisti di capicorda
Cablaggio da entrambi i lati con cavi con o senza terminale
Fissaggio Semplice: innesto rapido su guide DIN o installazione su pannelli con viti
Ispezionabilità del cablaggio e verifica della connessione

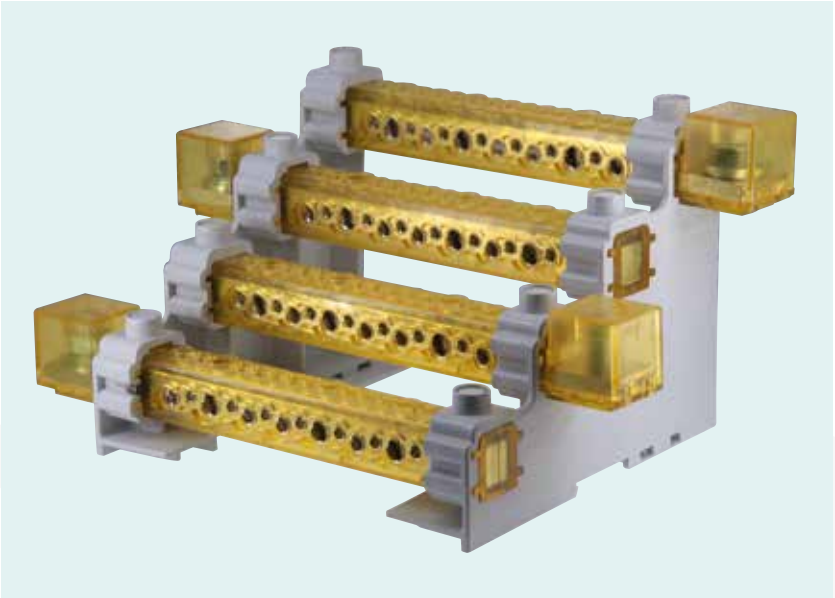

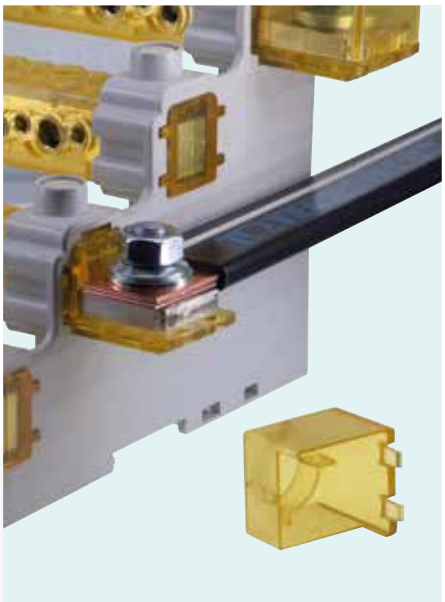

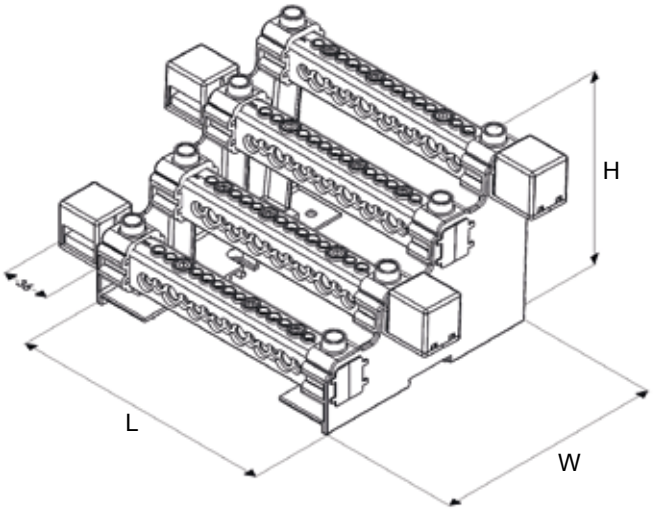

CONNESSIONI IN INGRESSO

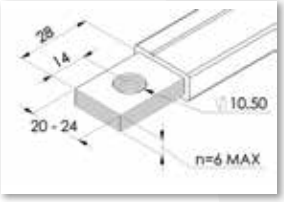

(*)COFLEX

(*)Cavi con capicorda

QUADRIPOLARE 400 A

Codice	Riferimento		L (mm)	H (mm)	W (mm)	Peso (Kg)
RPQ1050	RPQ 400 -14	1	194 (264 con terminali)	141	171	1,9

QUADRIPOLARE 400 A

Codice	Tipo	In (A)	IN/OUT	Cavo nudo (mm²)	Cavo con puntalino (mm²)	Nr	ø (mm)	(Nm)	Icw (kA)	Ipk (kA)	Ui (V)
RPQ1050	QUADRIPOLARE 14 USCITE	400	IN →	35 ÷ 120 (*)	35÷ 120 (*)	1	na	20	30	53	1000
			← OUT	10 ÷ 50	10 ÷ 35	1	9,5	8,5			
			← OUT	10 ÷ 35	10 ÷ 25	2	9	6,4			
			← OUT	6 ÷ 25	6 ÷ 16	4	7	3,5			
			← OUT	2,5 ÷ 16	2,5 ÷ 10	7	5,5	2,7			

(*) Possibilità di utilizzare capicorda o COFLEX (si raccomandano le sezioni CFX: 4x20x1 e 3x24x1)

Icc pk = Valore di picco della corrente di corto circuito espresso in kA
Icw = Corrente massima ammissibile di breve durata, pari a 1 secondo, espressa in kA secondo standard EN 60947-7-1
Ui = Tensione di isolamento nominale

TERMINALI DI POTENZA

CARATTERISTICHE TECNICHE

Corpo isolante autoestinguente: PA 6 UL 94-V0
Coperchio: PC, giallo trasparente
Corpo conduttore:
- *Rame stagnato*
- *Adatto per connessioni di cavi in alluminio o rame*

Morsetti: acciaio zincato e alluminio
Viti: acciaio zincato
Grado di protezione IP20
Conformità alla norma EN 60947-7-1

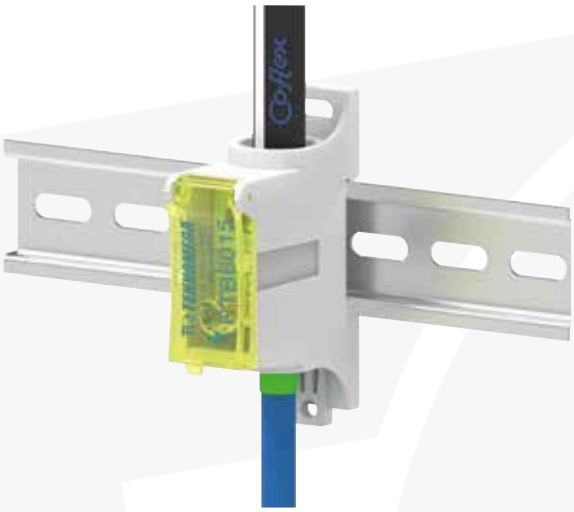

VANTAGGI

Coperchio di protezione frontale apribile e rimovibile
Struttura ad elevato isolamento elettrico
Morsetto zigrinato per connessioni d'ingresso a serraggio indiretto
Elevata affidabilità della connessione
Connessioni dirette con: COFLEX, COFLEX PLUS
Possibilità di connessione con J-LINK e J-LINK PLUS mediante l'adattatore RPC
Inserimento guidato dei cavi
Innesto rapido su guide DIN o installazione su pannelli con viti
Possibilità di fissaggio affiancato con clip premontata sulla struttura isolante

TERMINALI DI POTENZA 125-160-250-400 A

Codice	Riferimento		Peso (Kg)	A (mm)	B (mm)	C (mm)
PTB6015	PTB 125	1	0,110	84	24	54
PTB6020	PTB 160	1	0,115	84	24	54
PTB6025	PTB 250	1	0,195	111	27	56
PTB6030	PTB 400	1	0,270	111	32	60

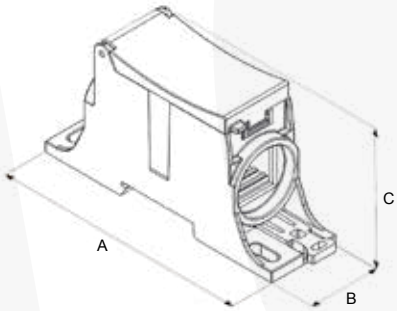

DATI TECNICI

Codice	Tipo	In (A)	IN/OUT	Si raccomanda COFLEX* L (mm)	Sez. cavo nudo (mm²)	Sez. cavo con puntalino (mm²)	Nr	(Nm)	Icw (kA)	Ipk (kA)	Ui (V)
PTB6015	unipolare 1 output 125A	125	IN →	3x9x0,8	25÷35	10÷35	1	10	7,5	31,6	1000
			← OUT	3x9x0,8	25÷35	10÷35	1	10			
PTB6020	unipolare 1 output 160A	160	IN →	3x13x0,5	25÷70	10÷50	1	10	11,2	41	1000
			← OUT	3x13x0,5	25÷70	10÷50	1	10			
PTB6025	unipolare 1 output 250A	250	IN →	4x15,5x0,8	50÷95	35÷95	1	14	15,1	43,2	1000
			← OUT	4x15,5x0,8	50÷95	35÷95	1	14			
PTB6030	unipolare 1 output 400A	400	IN →	6x15,5x0,8	25÷185	25÷150	1	25	29,6	52,3	1000
			← OUT	6x15,5x0,8	25÷185	25÷150	1	25			

**Vedere le tabelle delle barre flessibili COFLEX e COFLEX PLUS*

Teknomega s.r.l. Via E. Fermi, 27 - 20090 Buccinasco (MI) - Tel. +39 02 45707533 +39 02 48844281
Fax +39 02 45705673 - e-mail: info@teknomega.it - www.teknomega.it